SZABLON MONTAŻOWY
MOUNTING TEMPLATE

XD-2

201603.01

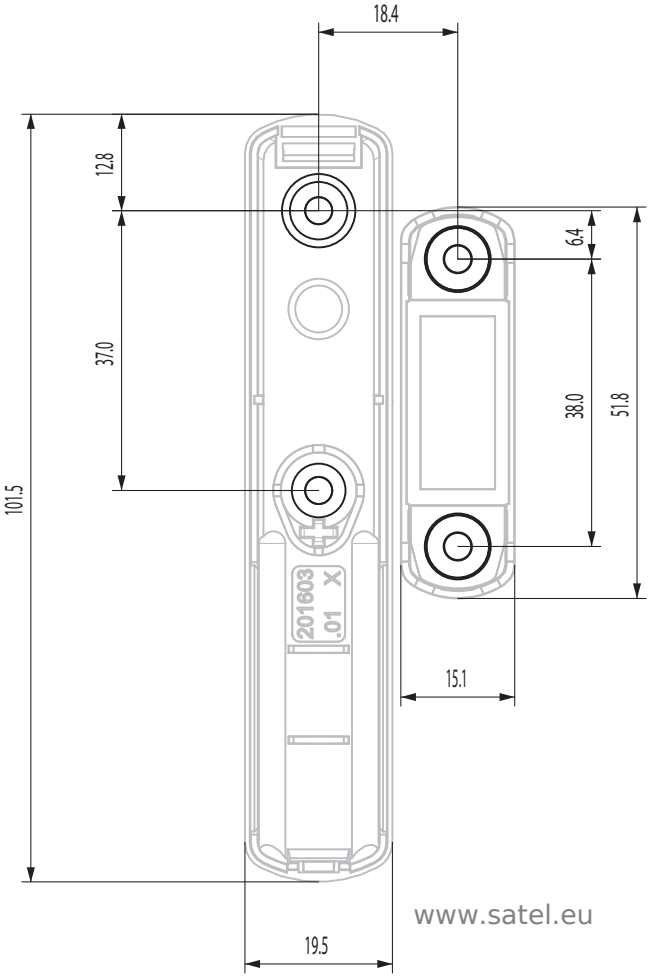

www.satel.eu