SZABLON MONTAŻOWY
MOUNTING TEMPLATE

ROP-101

202006.11 / 202006.11+09
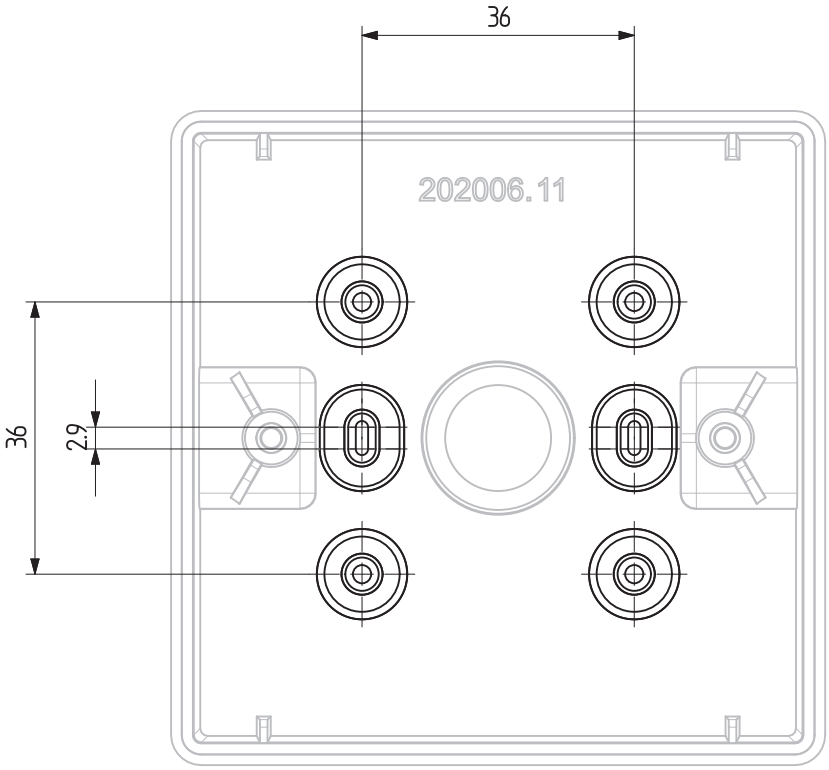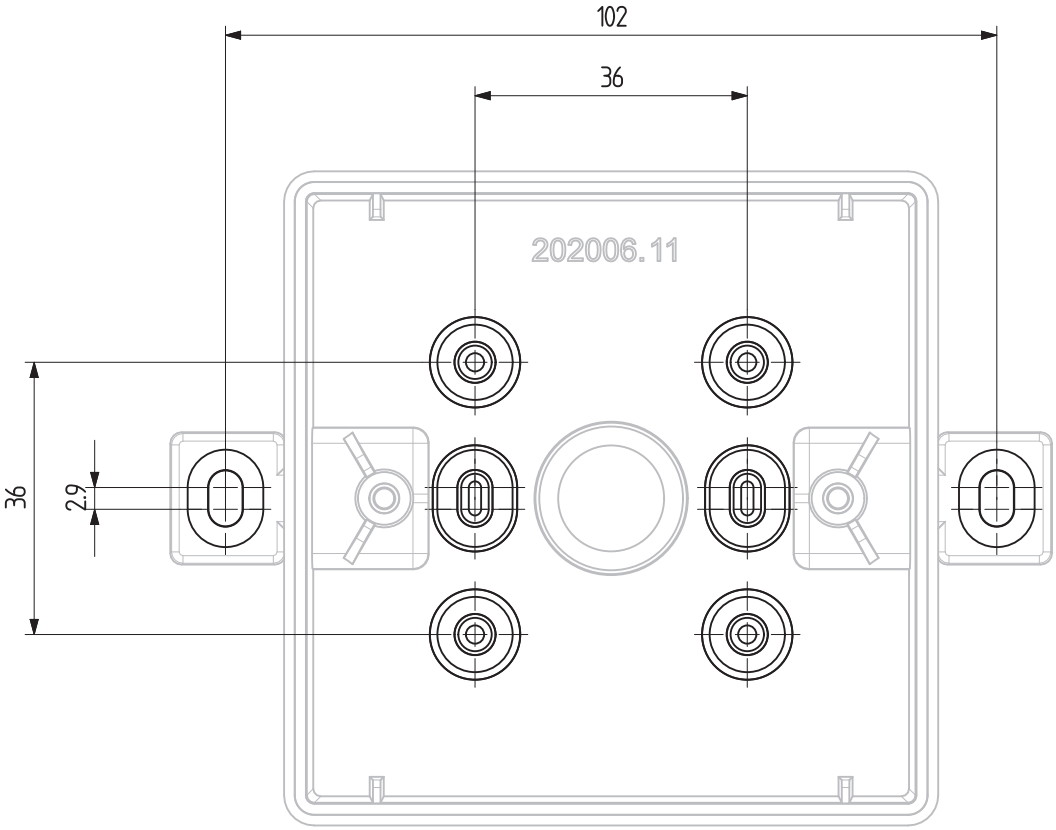
ROP-101/EU