SZABLON MONTAŻOWY
MOUNTING TEMPLATE

DB-400

2014058.01 X
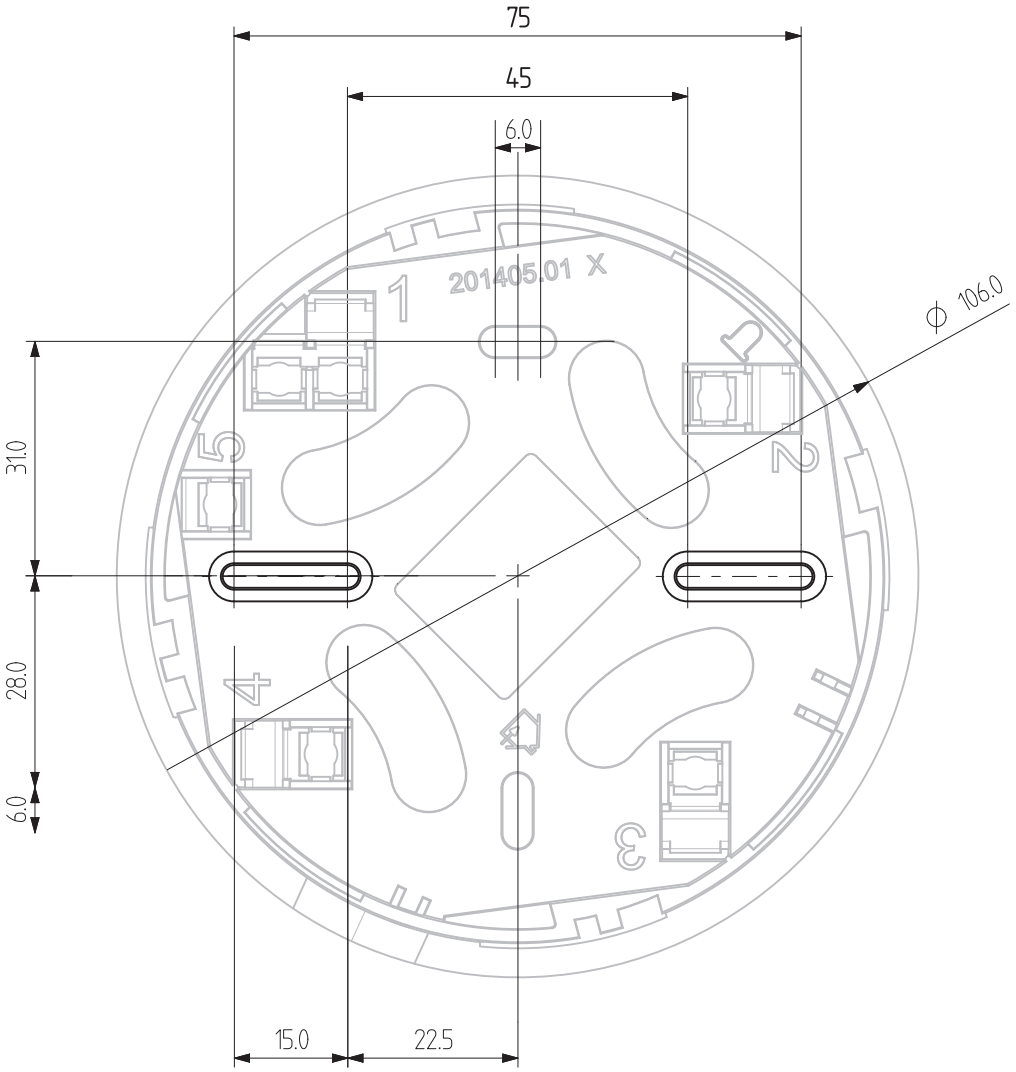
DB-400