SZABLON MONTAŻOWY
MOUNTING TEMPLATE

INT-SK-GR, INT-SZK-GR, CA-10 KLED, CA-6 KLED, SZW-02, MKP-300
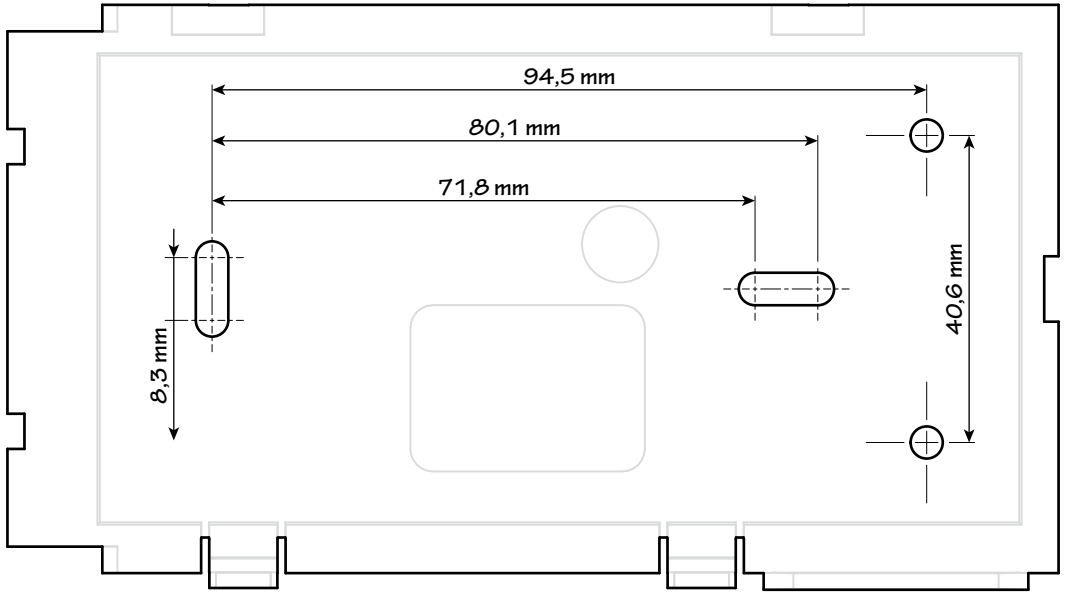
200005.01